ビーノビ部品表

SD

山田機械工業株式會社
〒651-2404　神戸市西区岩岡町古郷1534
TEL　078（967）1481
FAX　078（967）3090

1. 本部品表は山田機械工業の純正部品表です。
2. 本部品は 2018 年 6 月 1 日 より適用いたします。　（本部品表適用と同時に従来の部品表を廃止します。）
3. 部品注文は誤発送をさけるため、本部品表に記載されている品番及び品名にてご注文下さい。

部品表の見方

	品番欄及び、単価欄の横線は単品では補給いたしません。
※	単価で補給いたしません。
■	旧製品に使用可能で、その部品の代わりに補給する場合があります。
３（太字）	アッセンブリ部品
アッシ	アッセンブリ部品
SW	バネ座金
W	平座金
AJ	アジャスタ
SP	コイルバネ
PK	パッキン又はガスケット
ボルト	六角ボルト

注　旧製品については旧部品表を参照して下さい。但し価格についてはお問い合わせください。

本価格は改良のため予告なく品名及び価格が変わることがあります。

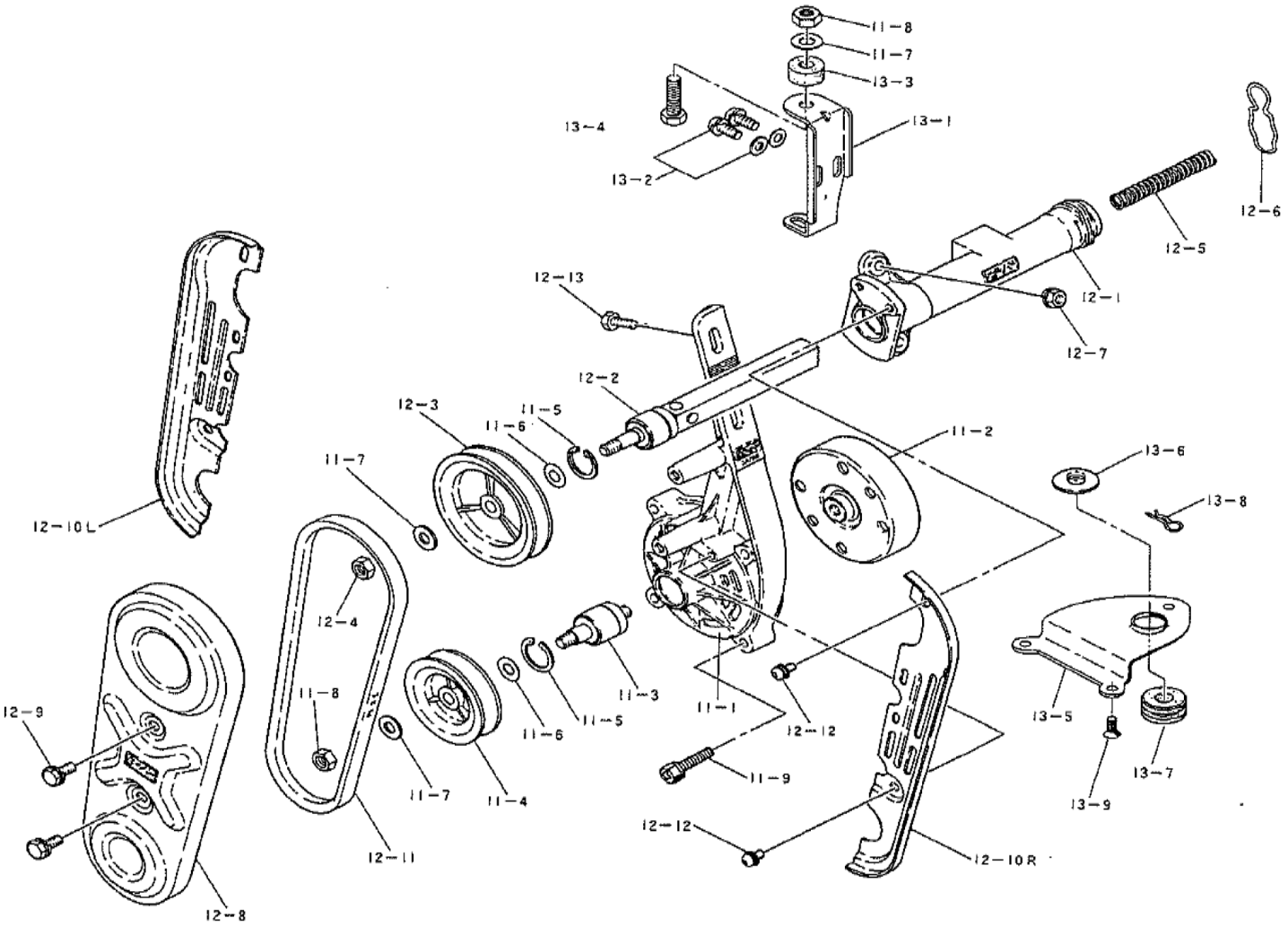
11-8
11-7
13-3
13-4
13-1
13-2
12-6
12-5
12-13
12-1
12-7
12-2
12-3
11-5
11-6
11-2
13-6
11-7
13-8
12-10L
12-4
11-3
12-9
11-8
11-6
11-5
11-1
12-12
13-5
11-9
13-7
11-7
11-4
13-9
12-12
12-11
12-10R
12-8

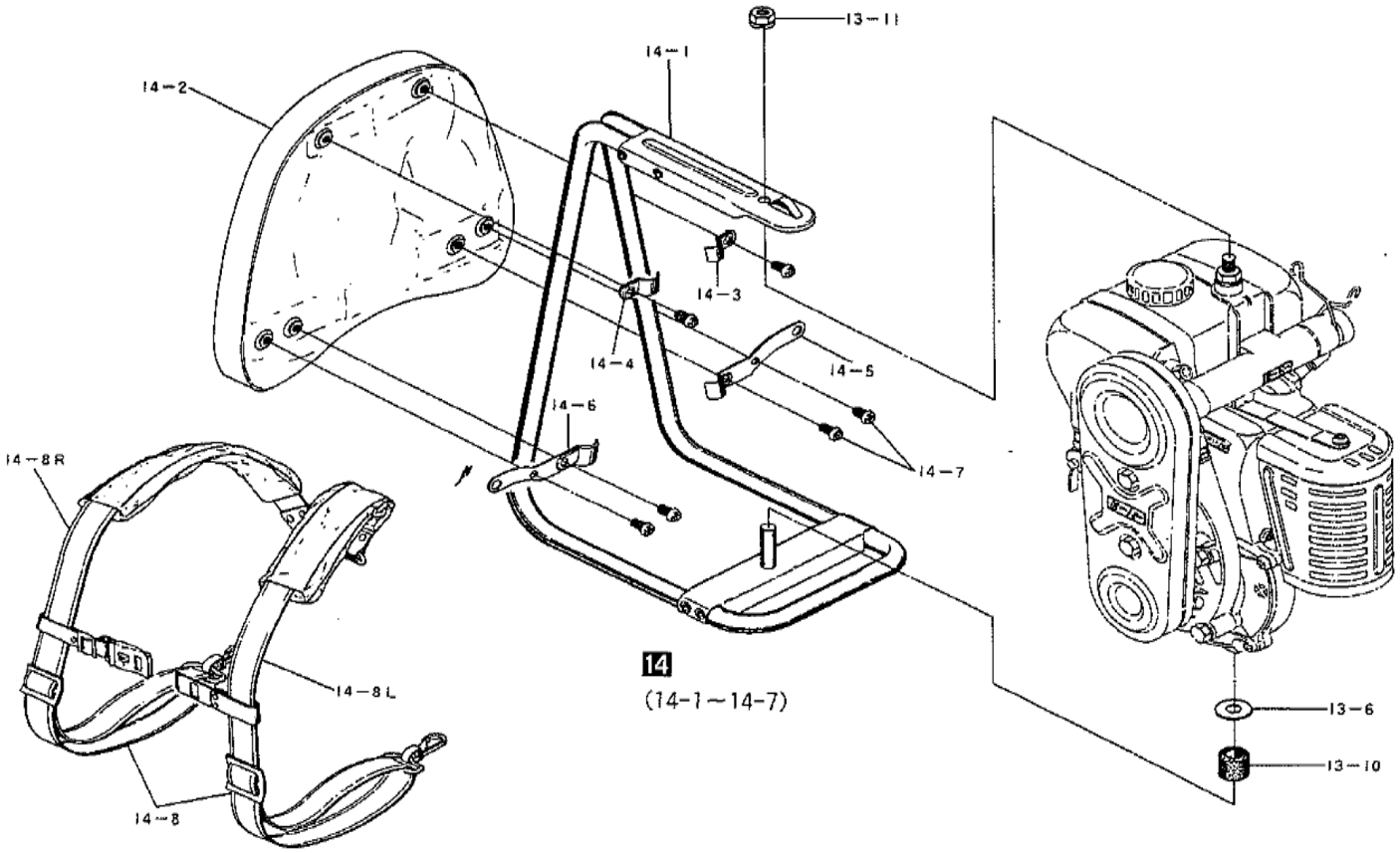
13-11
14-1
14-2
14-3
14-4
14-5
14-6
14-7
14-8R
14-8L
14-8
13-6
13-10

14
(14-1～14-7)

背負棹 SD （外装部品）

図番	品番		部品名	個数	価格
11	1131-81100		ﾒｰﾝﾌﾚｰﾑASSY(※印付)	1	
11-1	1131-81110	※	メーンフレーム本体	1	
11-2	1131-81120	※	クラッチドラム	1	
11-3	1131-81130	※	シャフトベアリング　２２－２２A	1	
11-4	1131-81140	※	小プーリー	1	
11-5	0212-02210	※	R-22 スナップリング	1	
11-6	1131-81150	※	8mm　シム	1	
11-7	0171-00812	※	M8 平ﾜｯｼｬ(小)	1	
11-8	0161-00865	※	M8 ナット 右	1	
11-9	0122-10630		M6X30十字穴付六角ﾎﾞﾙﾄSW	4	
12	1131-81200		ソケットASSY(※印付)	1	
12-1	1131-81210	※	ソケット本体	1	
12-2	1131-81221	※	２２－２２B角パイプ付ベアリング	1	
12-3	1131-81230	※	大プーリー	1	
12-4	1131-81260	※	M8　左ナット	1	
12-5	1182-81240	※	シャフト押えばねA(大)	1	
12-6	1131-81250	※	桿セットバネ	1	
12-7	0165-00650	※	M6　ナット　SW(供給切れ)	2	
12-8	1333-81310		ベルトカバー	1	
12-9	0121-10615		M6X15六角ﾎﾞﾙﾄ.SW(供給切れ)	2	
12-10R	1131-81320		ベルトカバー　内側(右)(供給切れ)	1	
12-10L	1131-81330		ベルトカバー　内側(左)(供給切れ)	1	
12-11	1131-81350		Vベルト　Ｍ－２２	1	
12-12	0111-20510		M5×10 スクリュ SW.W	4	
12-13	0121-00620		M6X20六角ﾎﾞﾙﾄ	2	
13-1	1131-81410		ソケットステー(供給年限切れ)	1	
13-2	0111-20615		M6×15　スクリュ　SW・W(供給切れ)	2	
13-3	1131-81420		防振ゴム(上)(供給切れ)	1	
13-4	0121-00830		M8X30六角ﾎﾞﾙﾄ (供給切れ)	1	
13-5	1131-81430		底板(供給切れ)	1	
13-6	1131-81460		10-26 W	1	
13-7	1131-81450		底板用ゴムブッシュ供給切れ	1	
13-8	1124-81480		松葉ピン(小)	1	
13-9	0113-00615		6X15ﾏﾙｻｽｸﾘｭ(供給切れ)	3	
13-10	1131-81470		防振ゴム(大)	1	
13-11	0165-00865		M8　ナット　SW(供給切れ)	1	

図番	品番		部品名	個数	価格
14	1131-82000		背負い枠Assy(供給切れ)	1	
14-1	1131-82100		背負い枠(供給切れ)	1	
14-2	1124-82200	※	背負いマット(供給切れ)	1	
	1131-82300	※	ﾏｯﾄ取付金具ｾｯﾄ(○印付)	1	
14-3	1131-82310	○	上マット取付金具(右)(供給切れ)	1	
14-4	1131-82320	○	上マット取付金具(左)(供給切れ)	1	
14-5	1131-82330	○	下部マット取付金具(右)(供給切れ)	1	
14-6	1131-82340	○	下部マット取付金具(左)(供給切れ)	1	
14-7	0111-00612	○	M6X12スクリュ	6	
14-8	1448-82402		背負ﾊﾞﾝﾄﾞASSY(※印含)	1	
	1445-82440	※	胸バンド(左右セット)	1	
	3000-81140		小プーリー(鉄)	1	
	3000-81230		大プーリー(鉄)	1	
	3000-81700		鉄製プーリー(大　小)セット	1	
	3123-93451		ゴーグル(メガネタイプ)	1	
	3112-92331		カル刈ッタ　255×40P箱入(OEM)	1	
	3121-99110		背負式刈払機取扱説明書	1	

SD

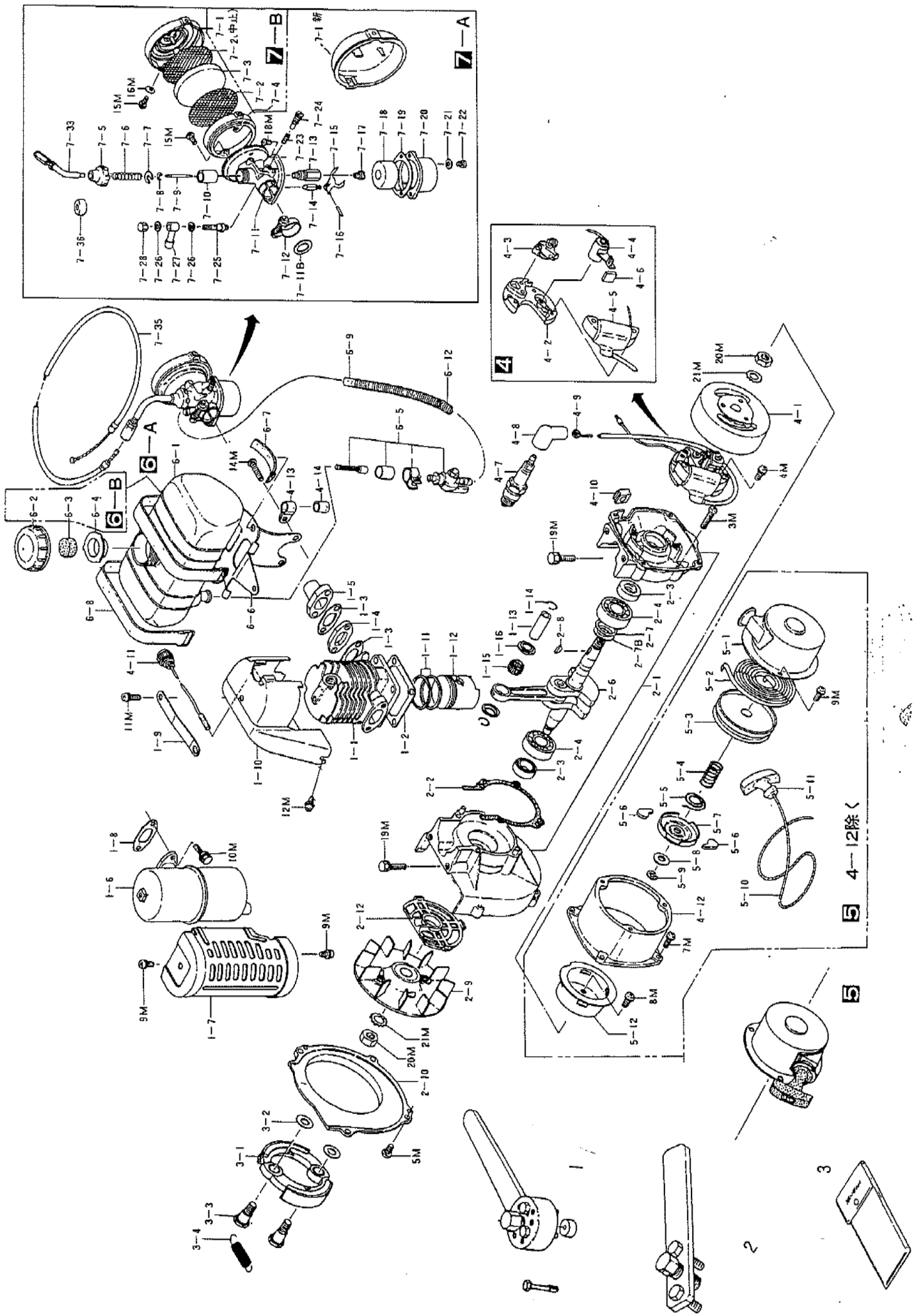

背負棹　SD

図番	品番		部品名	個数	価格
1-1	1131-11110		シリンダー(供給切れ)	1	
1-2	1131-11120		シリンダーPK(供給切れ)	1	
1-3	1131-11130		吸気管PK(供給切れ)	2	
1-4	1131-11140		インシュレータ(供給切れ)	1	
1-5	1131-11150		吸気管(供給切れ)	1	
1-6	1131-12110		マフラー(供給切れ)	1	
1-7	1131-12120		ガードマフラー(供給切れ)	1	
1-8	1131-12130		マフラーPK(供給切れ)	1	
1-9	1131-12140		マフラーステー(供給切れ)	1	
1-10	1131-13110		シリンダーカバー(供給切れ)	1	
1-11	1131-14110		ピストンリング　組(供給切れ)	1	
1-12	1131-14130		ピストン(供給切れ)	1	
1-13	1137-14140		ピストンピン	1	
1-14	1131-14150		スナップリング　ピストンピン(供給切れ	2	
1-15	1131-14160		ベアリング　ピストンピン(供給切れ)	1	
1-16	1131-14170		スラストワッシャー(供給切れ)	2	
2-1	1131-21100		クランクケース　Assy(供給切れ)	1	
2-2	1131-21130		クランクケースPK(供給切れ)	1	
2-3	1131-24110		オイルシール(15－25－7)(供給切れ	2	
2-4	1342-06202		6202ﾍﾞｱﾘﾝｸﾞ	2	
2-5	6501-22110		クランクシャフトコンプ	1	
2-6	1131-22120		クランクシム(供給切れ)	1	
2-7	1131-22130		シム(供給切れ)	1～3	
2-8	3143-11140		半月キー　(3×10)	1	
2-9	1131-23110		クーリングファン(供給切れ)	1	
2-10	1131-23120		ファンカバー(供給切れ)	1	
2-11	1131-23130		スクリーン(供給切れ)	1	
3-1	1131-31111		クラッチシュ(供給切れ)	2	
3-2	1143-31150		クラッチW　(8mm)	2	
3-3	1131-31131		クラッチボルト(供給切れ)	2	
3-4	1131-31141		クラッチ　SP(供給切れ)	1	

図番	品番		部品名	個数	価格
	1131-32000		マグネットAssy(供給切れ)	1	
4	1131-32100	※	ステータAssy(供給切れ)	1	
4-1	1131-32210	※	フライホイル(供給切れ)	1	
4-2	1131-32110	○	ステータプレート(供給年切れ)	1	
4-3	1131-32120	○	ポイント(供給切れ)	1	
4-4	1131-32130	○	コンデンサー(供給年切れ)	1	
4-5	1131-32140	○	点火コイル　供給切れ	1	
4-6	1131-32150	○	オイルフェルト(供給年切れ)	1	
4-7	1131-34110		点火プラグ(B6HS)(供給切れ)	1	
4-8	1127-34120		プラグキャップ	1	
4-9	1127-34130		プラグキャップSP	1	
4-10	1131-34140		グロメット(供給年切れ)	1	
4-11	1131-35100		停止ボタン(供給年切れ)	1	
4-12	1131-36110		マグネットカバー(供給切れ)	1	
4-13	1131-36120		クリップ　ハイテンションコード(供給切れ	1	
4-14	1131-36130		チューブ　ハイテンションコード(供給年	1	
5	1131-41000		リコイルAssy(供給切れ)		
5-1	1131-41110	※	リコイルスターターケース(供給年切れ)		
5-2	1131-41120	※	ｽﾊﾟｲﾗﾙSP(供給年切れ)		
5-3	1131-41130	※	リコイルリール(供給年切れ)		
5-4	1131-41140	※	フリクション　SP(供給切れ)		
5-5	1131-41150	※	リターン　SP(供給年切れ)		
5-6	1131-41160	※	ラチェット(年限切れ)		
5-7	1131-41170	※	フリクションプレート(年限切れ)		
5-8	1131-41180	※	リコイルワッシャ(年限切れ)		
5-9	6501-42180	※	E　リング		
5-10	1131-41210	※	リコイルロープ(供給切れ)		
5-11	1131-41220	※	リコイルノブ(供給切れ)		
5-12	1131-41230	※	リコイルプーリー(供給切れ)		
6-A	1131-51001		燃料タンクASSY供給切れ(※印付)	1	
6-B	1162-51100		キャップAssy	1	
6-1	－		燃料ﾀﾝｸ	1	
6-2	－		ﾀﾝｸｷｬｯﾌﾟ	1	
6-3	1142-51120		ｷｬｯﾌﾟｴﾚﾒﾝﾄ(供給切れ)	1	
6-4	1143-51130		インナーキャップ(供給切)	1	
6-5	1131-51220		ストレーナーAssy(供給切れ)	1	
6-6	1131-52110		タンクブラケット(供給切れ)	1	
6-7	1131-52120		タンククッション	2	
6-8	1143-52130		タンクバンド	2	
6-9	1131-52140		燃料パイプ(供給年切れ)	1	
6-12	1131-52150		燃料パイプSP(供給年切れ)	1	

背負棹　SD

図番	品番		部品名	個数	価格
7-A	1131-53000		キカキAssy(供給年切れ)	1	
7-B	1123-54000	※	エアクリーナAssy　新(供給切れ)	1	
7-1	1131-54111	○	クリーナーカバー　供給切れ	1	
7-2	1131-54120	○	エアクリーナー　スクリーン(供給切れ)	2	
7-3	1131-54130	○	エレメント　(スポンジ)(供給切れ)	1	
7-4	1131-54140	○	エアクリーナー　ボディ	1	
7-5	1131-53110	※	新　ボディキャップ	1	
7-6	1131-53120	※	スロットルSP(供給切れ)	1	
7-7	1131-53130	※	スロットル SP レシーブ	1	
7-8	1131-53140	※	ジェットニードルクリップ	1	
7-9	1131-53150	※	ジェットニードル(供給切れ)	1	
7-10	1131-53160	※	スロットルバルブ(供給切れ)	1	
7-11	－	※	キカキボディ	1	
7-11B	1131-53170	※	キャブレターPK(供給切れ)	1	
7-12	1131-53180	※	キャブレターバンド(ボルト付)(供給年切	1	
7-13	1131-53190	※	ニードルジェット(供給年切れ)	1	
7-14	1131-53211	※	ニードルバルブ(供給切れ)	1	
7-15	1131-53220	※	フロートヒンジ(供給年切れ)	1	
7-16	1131-53230	※	フロートヒンジピン(供給年切れ)	1	
7-17	1131-53240	※	メーンジェット(供給切れ)	1	
7-18	1131-53250	※	フロート(供給年切れ)	1	
7-19	1131-53260	※	フロートチャンバーPK(供給年切れ)	1	
7-20	1131-53270	※	フロートチャンバー(供給年切れ)	1	
7-21	1136-53280	※	ドレンPK	1	
7-22	1136-53290	※	ドレンスクリュ	1	
7-23	1131-53310	※	アジャスターSP(供給年切れ)	1	
7-24	1131-53320	※	アイドルAJスクリュ(供給切れ)	1	
7-25	1131-53331	※	ニードルシート(供給切れ)	1	
7-26	1131-53340	※	ニードルジョイントPK(供給年切れ)		
7-27	1131-53350	※	ニードルジョイント(供給年切れ)		
7-28	1131-53360	※	ニードルジョイントナット(供給年切れ)		
7-33	1143-55120	※	ケーブルAJセット(供給切れ)		
7-35	1131-55110		ｽﾛｯﾄﾙﾜｲﾔ(供給年限切れ)		
7-36	1122-53370	※	ゴムキャップ		

図番	品番		部品名	個数	価格
3M	0111-00625		6X25スクリュ(供給切れ)	4	
4M	0111-20414		M4×14　スクリュ　SW･W(供給切れ	2	
5M	0111-00614		6X14スクリュ(供給切れ)	4	
7M	0111-20415		M4×15　スクリュ　SW･W(供給切れ	4	
8M	0111-10612		M6×12　スクリュ　SW	3	
9M	0111-30512		M5×12 スクリュ SW, W	6	
10M	1131-12160		5×17　ボルト　SW. W(マフラ)(供給	2	
11M	0121-20514		M5X14六角ﾎﾞﾙﾄ.SW.W(供給切れ)	1	
12M	0111-20410		M4×10　スクリュ　SW･W	2	
14M	0111-00525		M5X25スクリュ	2	
15M	0111-10408		M4×8　スクリュ　SW(供給切れ)	4	
16M	0171-00405		M4　平ﾜｯｼｬ(小)　黒(供給切れ)	2	
18M	0111-10410		M4×10　スクリュ　SW	2	
19M	0121-10620		M6X20六角ﾎﾞﾙﾄ.SW(供給切れ)	4	
20M	1131-23141		ナット　M10(供給切れ)	2	
21M	1131-23150		ソトバW(ファン)(供給切れ)	2	
1	1131-91100		プーラーAssy(ホイル抜)(供給切れ)	1	
2	1131-91200		プーラーAssy(ファン抜)(供給切れ)	1	
3	1131-91300		工具一式(供給年切れ)	1	
	3111-93440		混合容器(供給年切)	1	
	1131-53330		ニードルシート(供給年切れ)	1	
	1131-12111		マフラー　新(供給切れ)	1	
	1131-12121		ガードマフラー　新(供給切れ)	1	
			旧部品		
	1131-51000		旧　丸タンクAssy(供給年切れ)	1	
	1131-31110		クラッチシュ(供給切れ)	1	
	1131-31130		クラッチボルト(供給切れ)	1	
	1131-31140		クラッチ　SP(供給切れ)	1	
	1131-54000		エアクリーナAssy(旧)(供給年切れ)	1	
	1131-54110		クリーナーカバー　(旧)(供給年切れ)	1	